http:/kravitnik.narod.ru
Copyright© 2004

Коммерческое использование схемы без разрешения автора ***запрещено!***

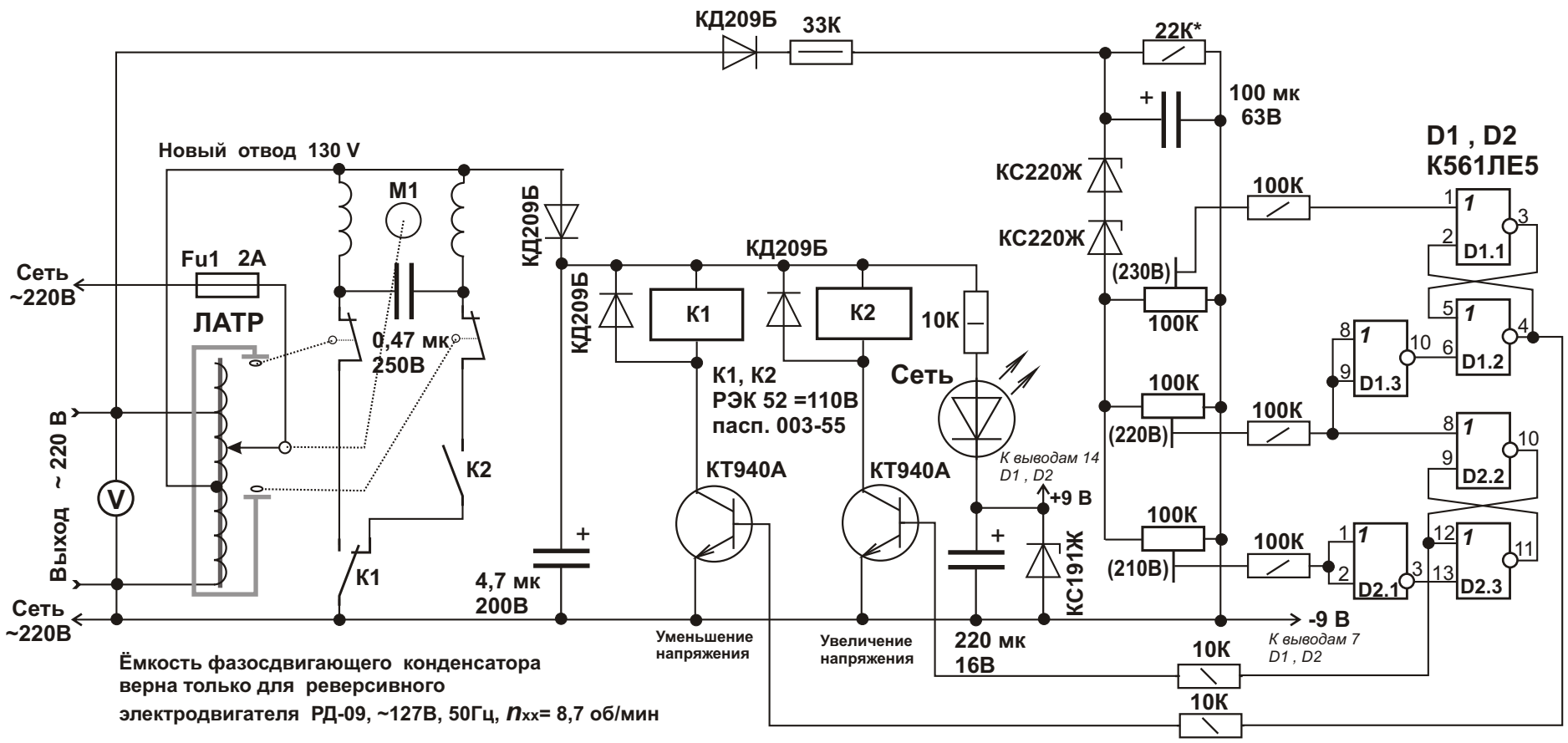

Ёмкость фазосдвигающего конденсатора верна только для реверсивного электродвигателя РД-09, ~127В, 50Гц, n_{xx}= 8,7 об/мин

M1 - реверсивный электродвигатель с редуктором .
Скорость вращения выходного вала 2 ...6 об/мин.
с моментом на валу , достаточным для вращения ЛАТР .
Для ЛАТР с мощностью до 250 Вт
подходит распространённый электродвигатель РД-09.
Концевые выключатели ЛАТР - микровыключатели МП3-1
Контакты реле К1 , К2 должны быть рассчитаны на коммутацию переменного напряжения до 250 В.
Недопустимо применять реле РЭС-9, РЭС-10 , РЭС-15 , РЭС-47 и т.д.

ПРИНЦИПИАЛЬНАЯ СХЕМА ЭЛЕКТРОМЕХАНИЧЕСКОГО СТАБИЛИЗАТОРА ПЕРЕМЕННОГО НАПРЯЖЕНИЯ