http:/kravitnik.narod.ru
Copyright© 2004

Коммерческое использование схемы без разрешения автора ***запрещено!***

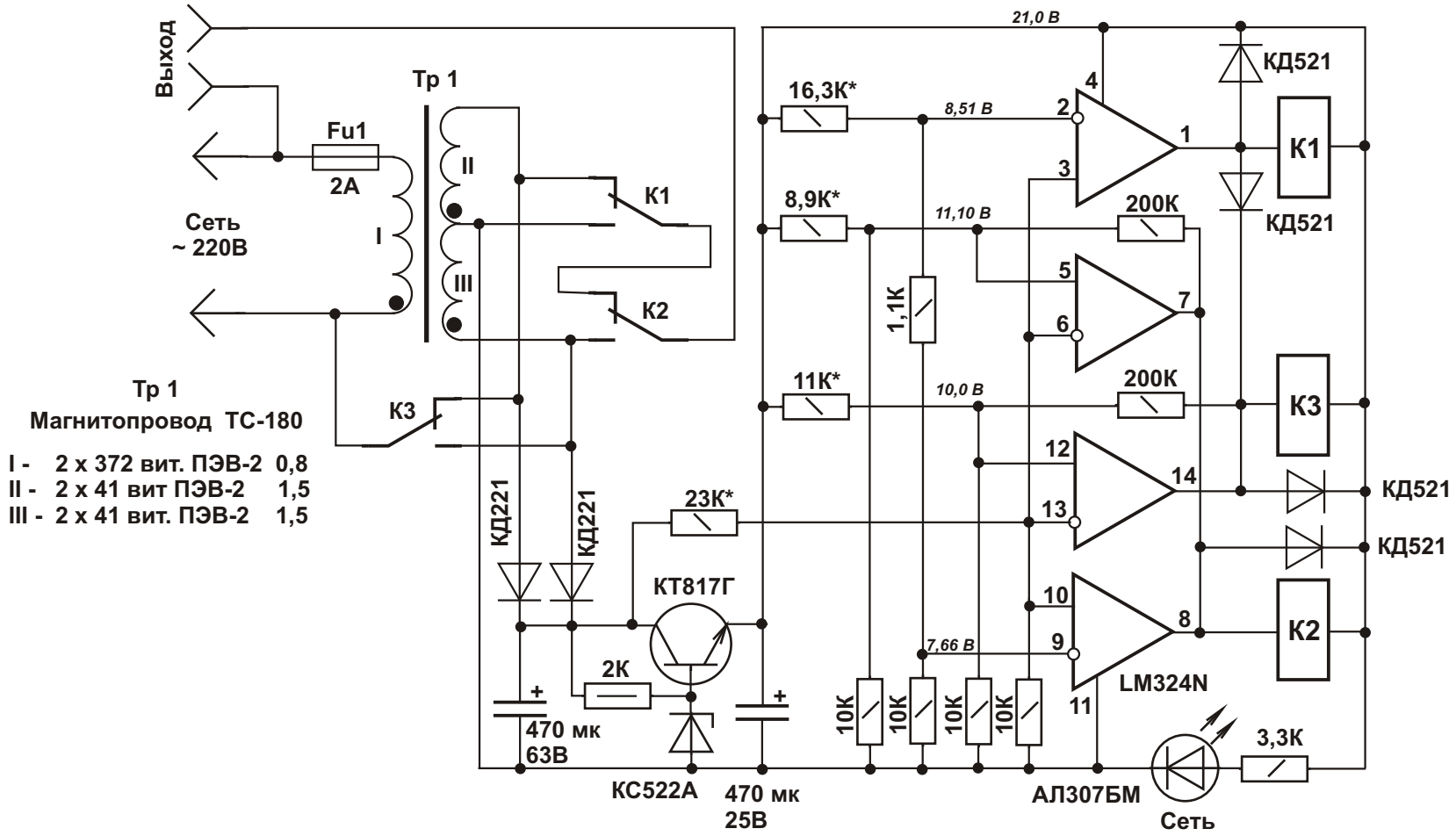

Мощность стабилизатора при напряжении сети:
180 В - не менее 700 Вт

Пороги настройки компараторов :
1 ступень = 180 В U вых = 219 В
2 ступень = 200 В U вых = 222 В
3 ступень = 235 В U вых = 209 В
4 ступень = 260 В U вых = 203 В

Реле К1 ... К3 с током срабатывания не более 36 мА . Рабочее напряжение = 24В

ПРИНЦИПИАЛЬНАЯ СХЕМА РЕЛЕЙНО - ТРАНСФОРМАТОРНОГО СТАБИЛИЗАТОРА ПЕРЕМЕННОГО НАПРЯЖЕНИЯ