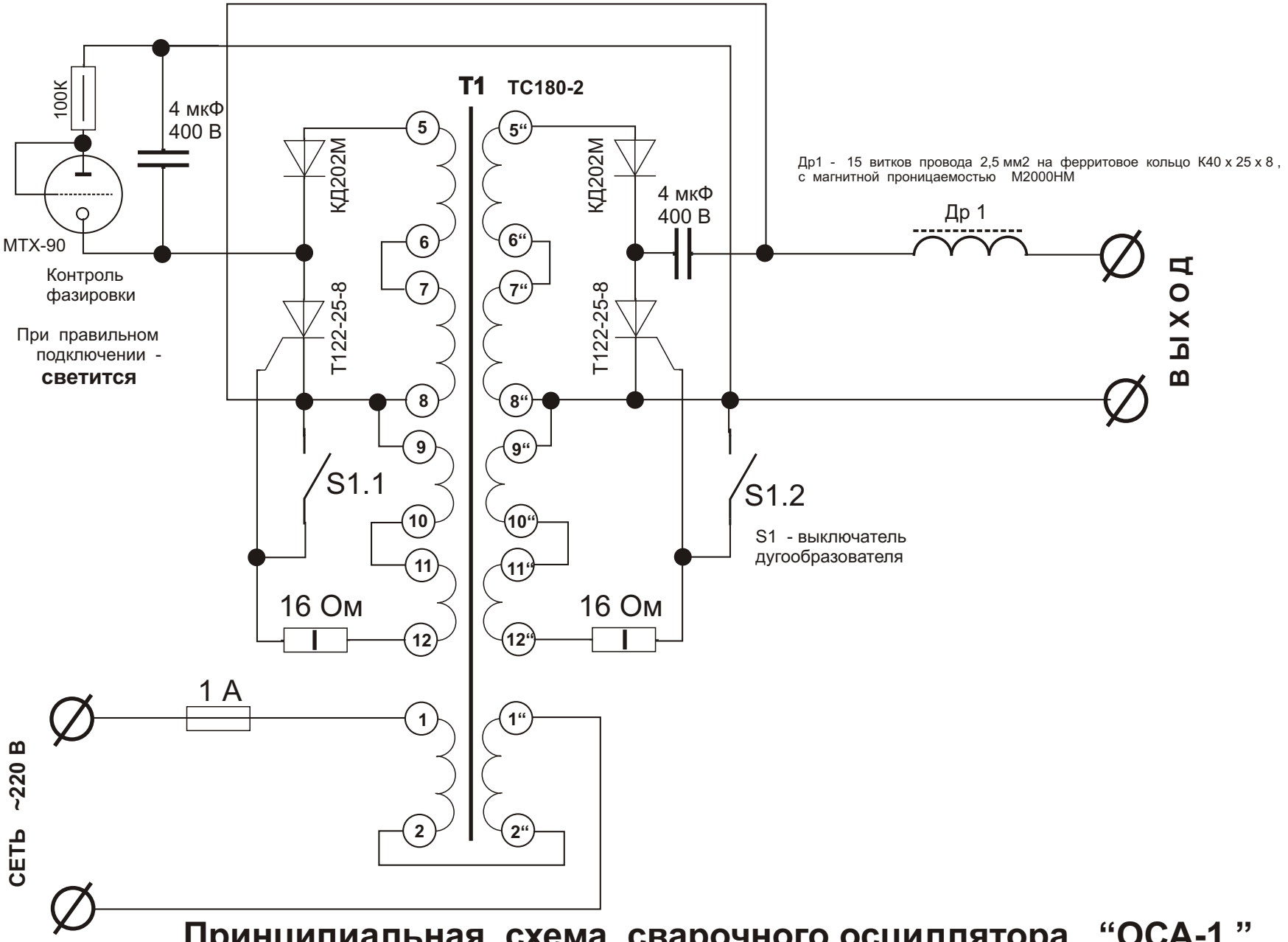


**Принципиальная схема сварочного осциллятора “ОСА-1 ”**