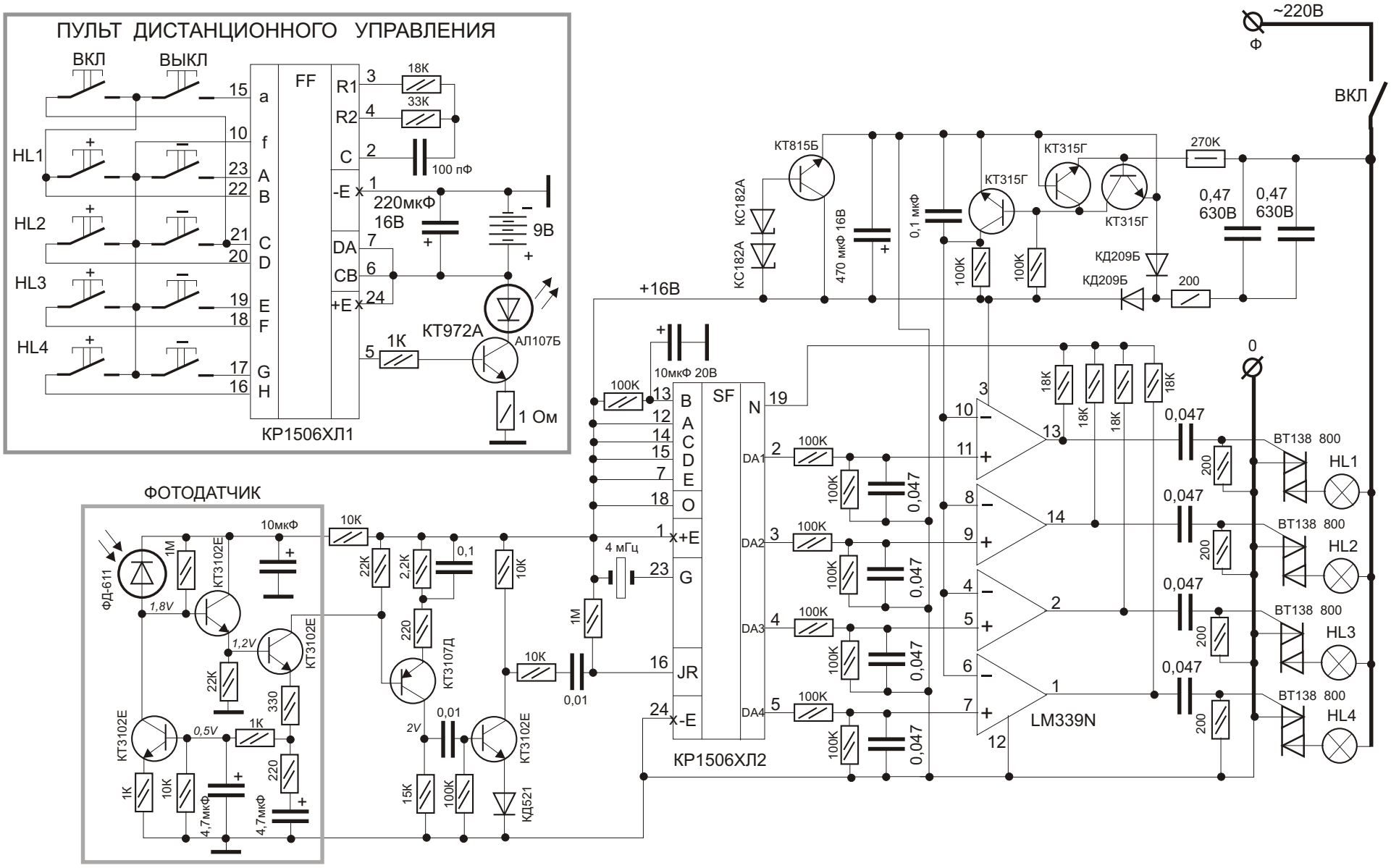

Принципиальная схема дистанционного управления лампами люстры