http:/kravitnik.narod.ru
Copyright© 2004

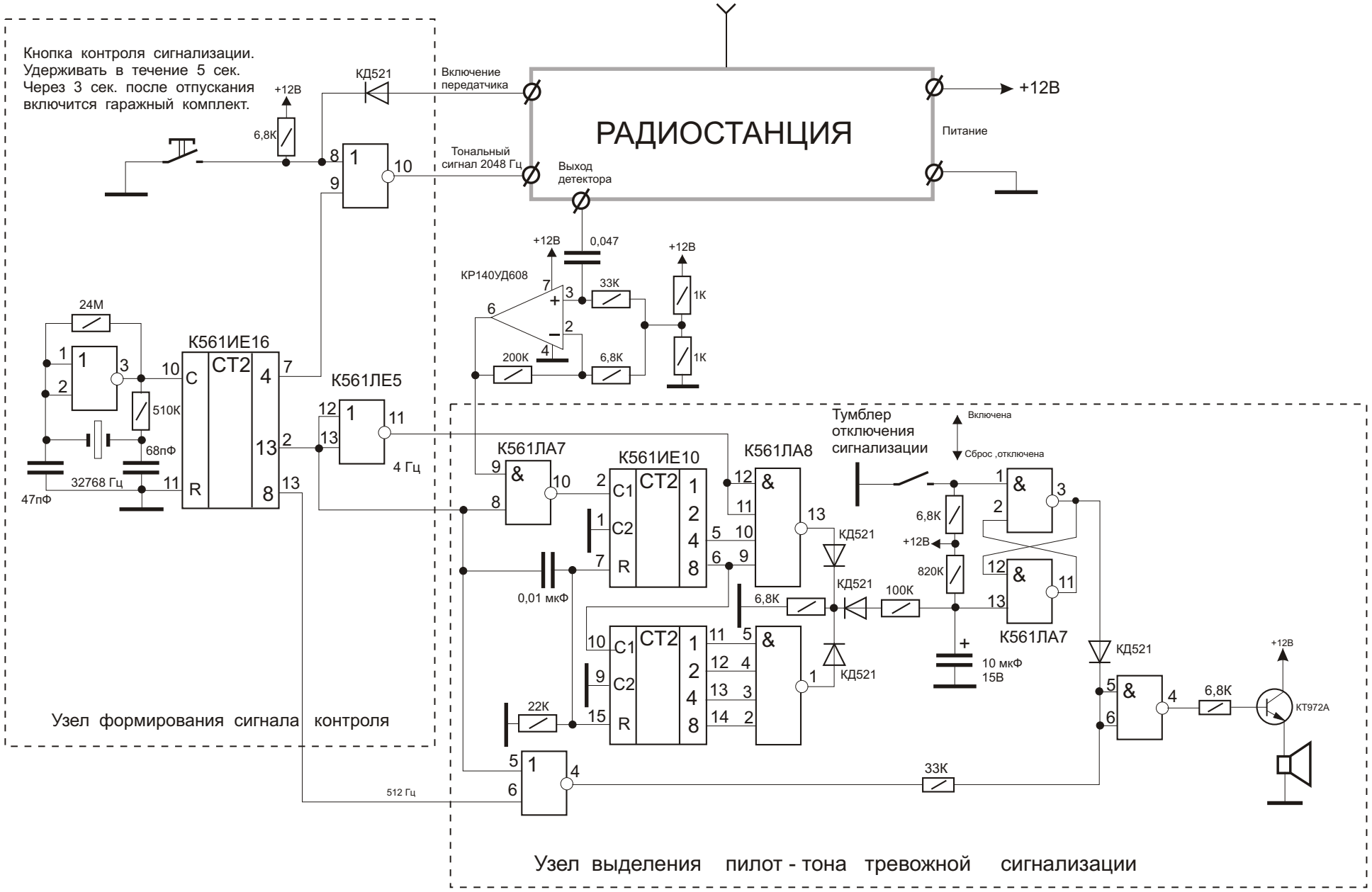

Принципиальная схема охранной сигнализации. Домашний комплект .